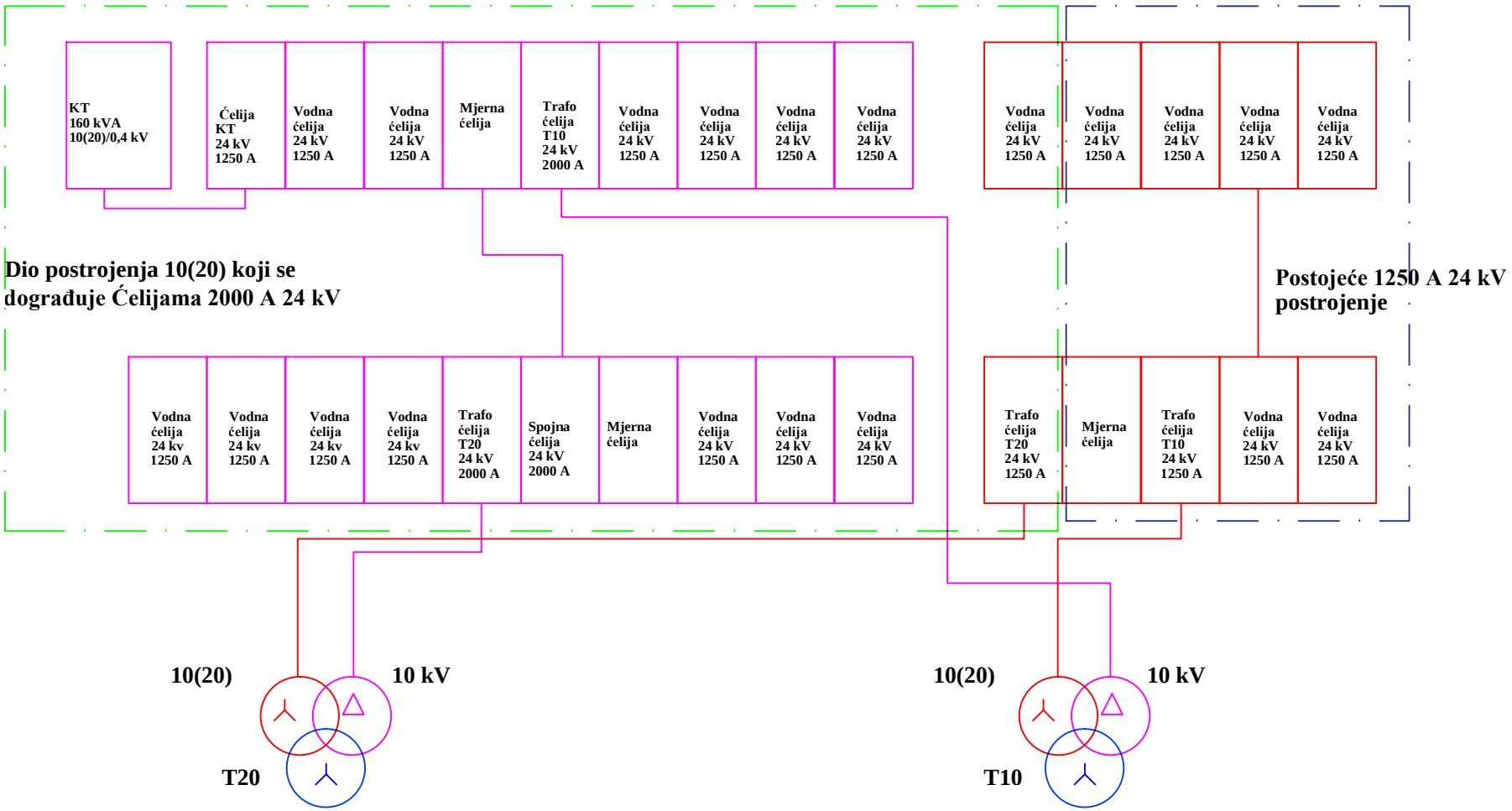
KT
160 kVA
10(20)/0,4 kV
Ćelija
KT
24 kV
1250 A
Vodna
ćelija
24 kV
1250 A
Vodna
ćelija
24 kV
1250 A
Mjerna
ćelija
Trafo
ćelija
T10
24 kV
2000 A
Vodna
ćelija
24 kV
1250 A
Vodna
ćelija
24 kV
1250 A
Vodna
ćelija
24 kV
1250 A
Vodna
ćelija
24 kV
1250 A
Vodna
ćelija
24 kV
1250 A
Vodna
ćelija
24 kV
1250 A
Vodna
ćelija
24 kV
1250 A
Vodna
ćelija
24 kV
1250 A
Vodna
ćelija
24 kV
1250 A
Dio postrojenja 10(20) koji se
dograđuje Ćelijama 2000 A 24 kV
Postojeće 1250 A 24 kV
postrojenje
Vodna
ćelija
24 kv
1250 A
Vodna
ćelija
24 kv
1250 A
Vodna
ćelija
24 kv
1250 A
Vodna
ćelija
24 kV
1250 A
Trafo
ćelija
T20
24 kV
2000 A
Spojna
ćelija
24 kV
2000 A
Mjerna
ćelija
Vodna
ćelija
24 kV
1250 A
Vodna
ćelija
24 kV
1250 A
Vodna
ćelija
24 kV
1250 A
Trafo
ćelija
T20
24 kV
1250 A
Mjerna
ćelija
Trafo
ćelija
T10
24 kV
1250 A
Vodna
ćelija
24 kV
1250 A
Vodna
ćelija
24 kV
1250 A
10(20)
10 kV
T20
10(20)
10 kV
T10